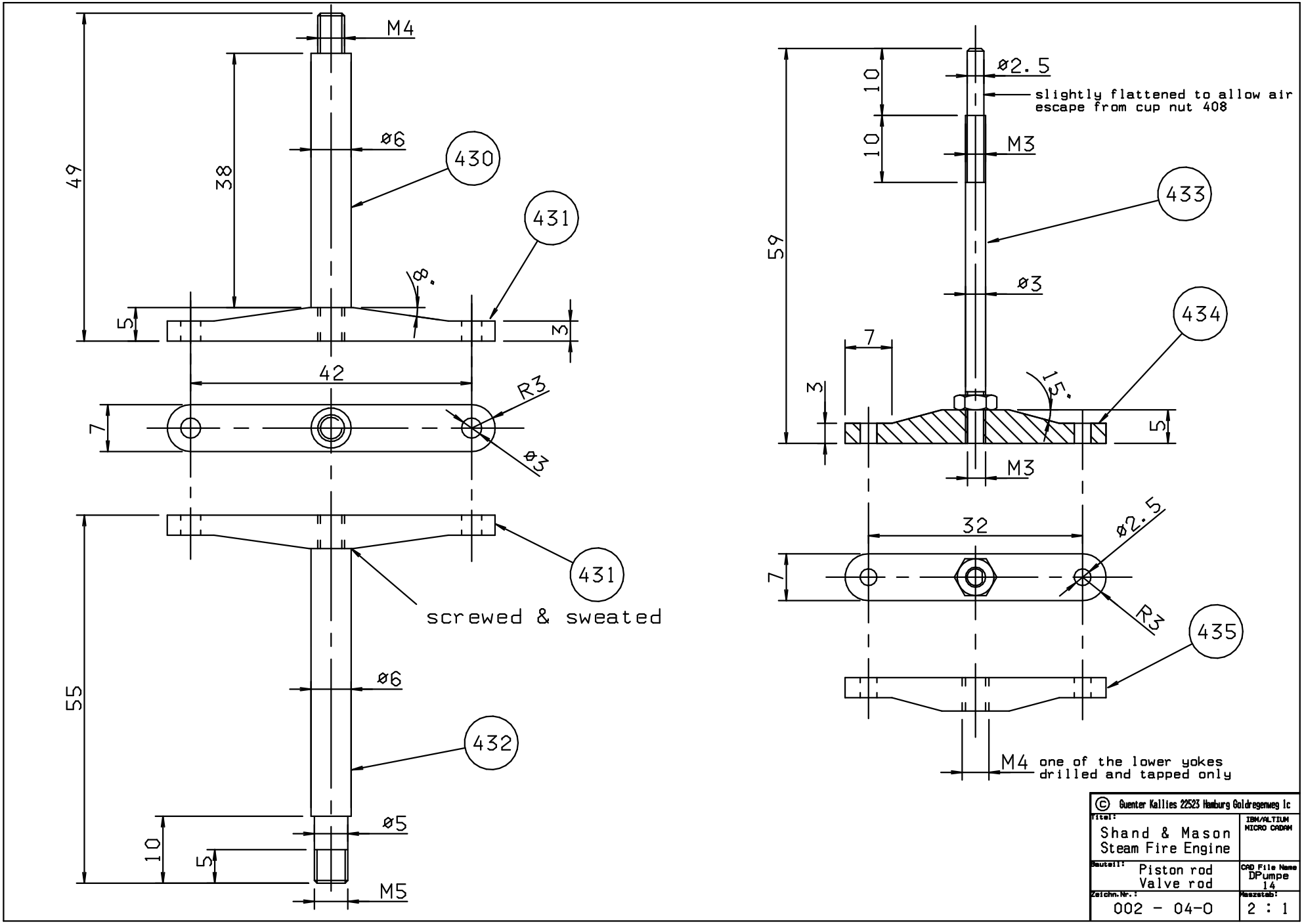

© Guenter Kallies 22523 Hamburg Goldregenweg 1c

Titel: Shand & Mason Steam Fire Engine	IBM/ALTIUM MICRO CADAM
Bauteil: Piston rod Valve rod	CAD File Name DPumpe 14
Zeichn.Nr.: 002 - 04-0	Maszstab: 2 : 1